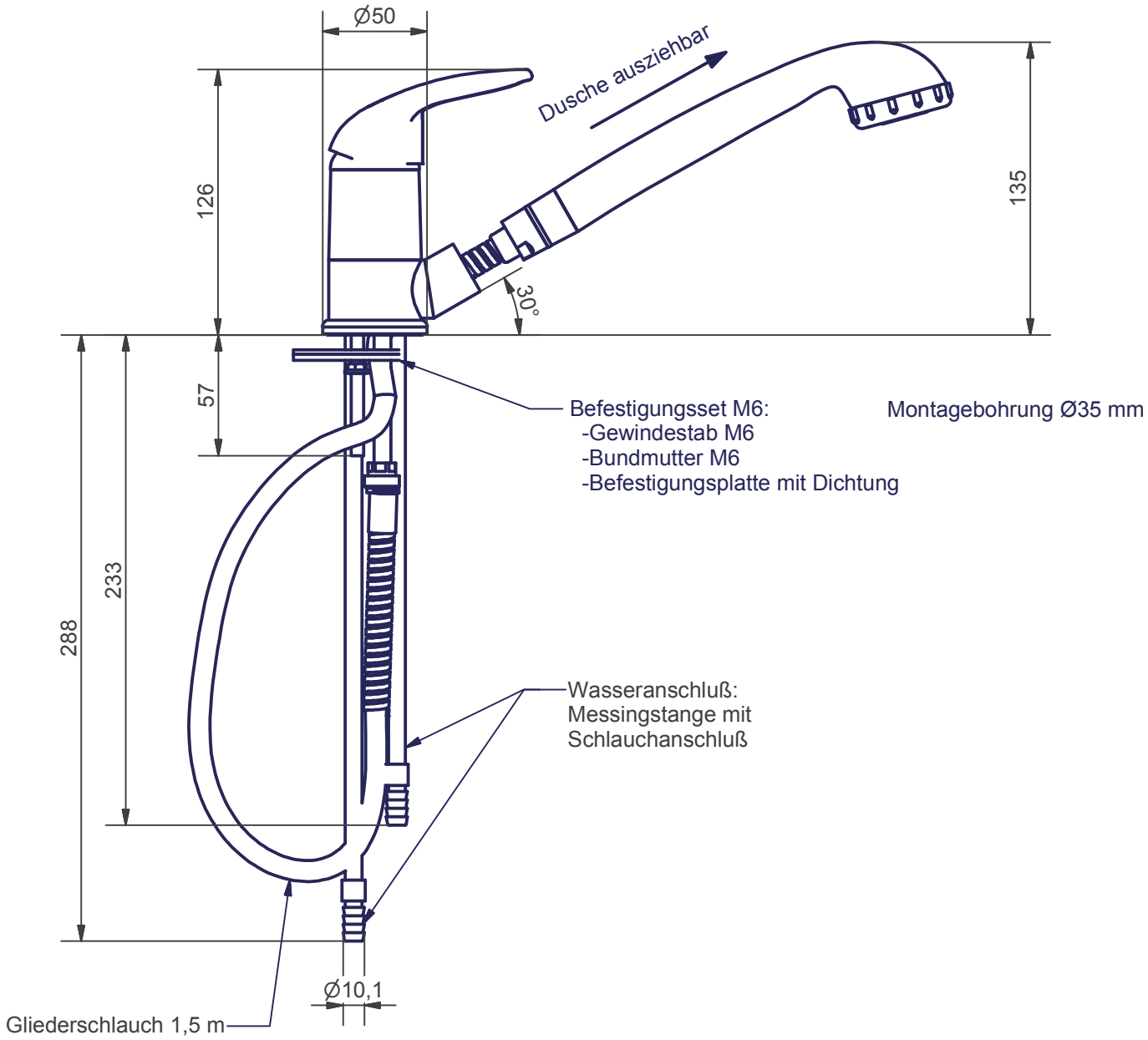

Comet				Allgemein-toleranz ISO 2768-f		Oberfläche	Maßstab: 1:3	Datei: 27372021.idw	
							Material:		
8					Datum	Name	EHM ROMA		
7				Gezeichnet	17.07.2017	pferner			
6				Kontrolliert					
5				Norm					
4				Werkzeugnummer			ausziehbare Dusche LONDON		
3				COMET-PUMPEN			2737.20.21		1
2				Systemtechnik GmbH & Co. KG					
1				Industriestraße 5					A4
				37308 Pfaffschwende					
Zust.	Änderungen	Datum	Name				Ers. für	Ers. durch	