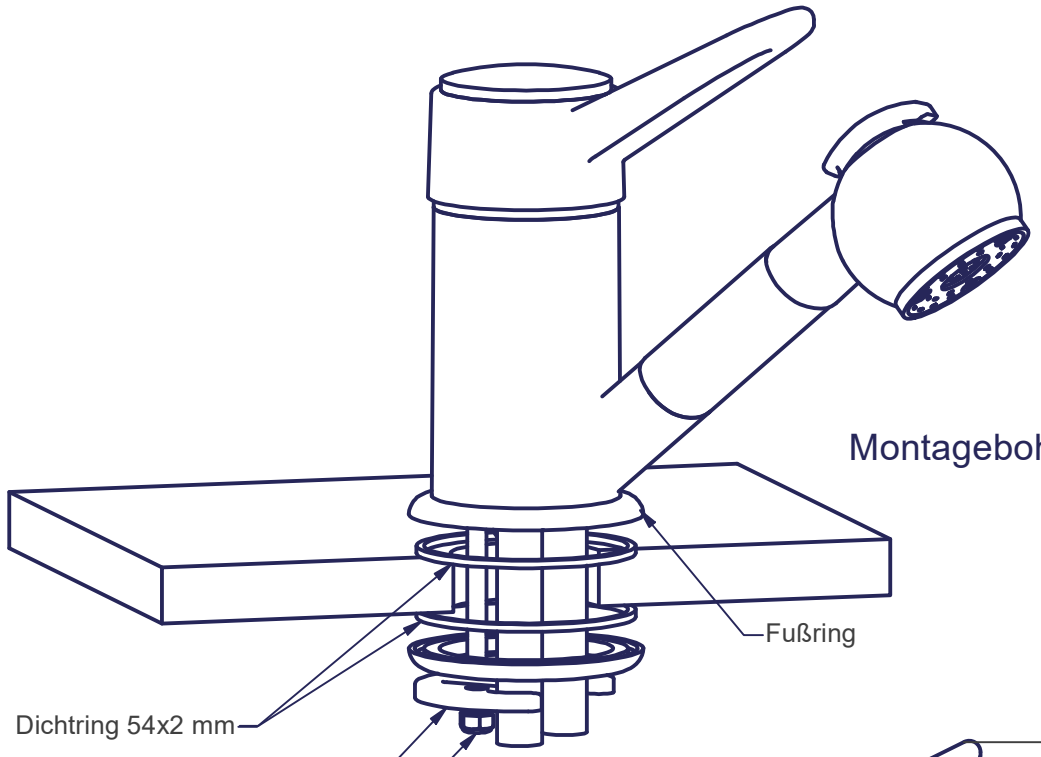

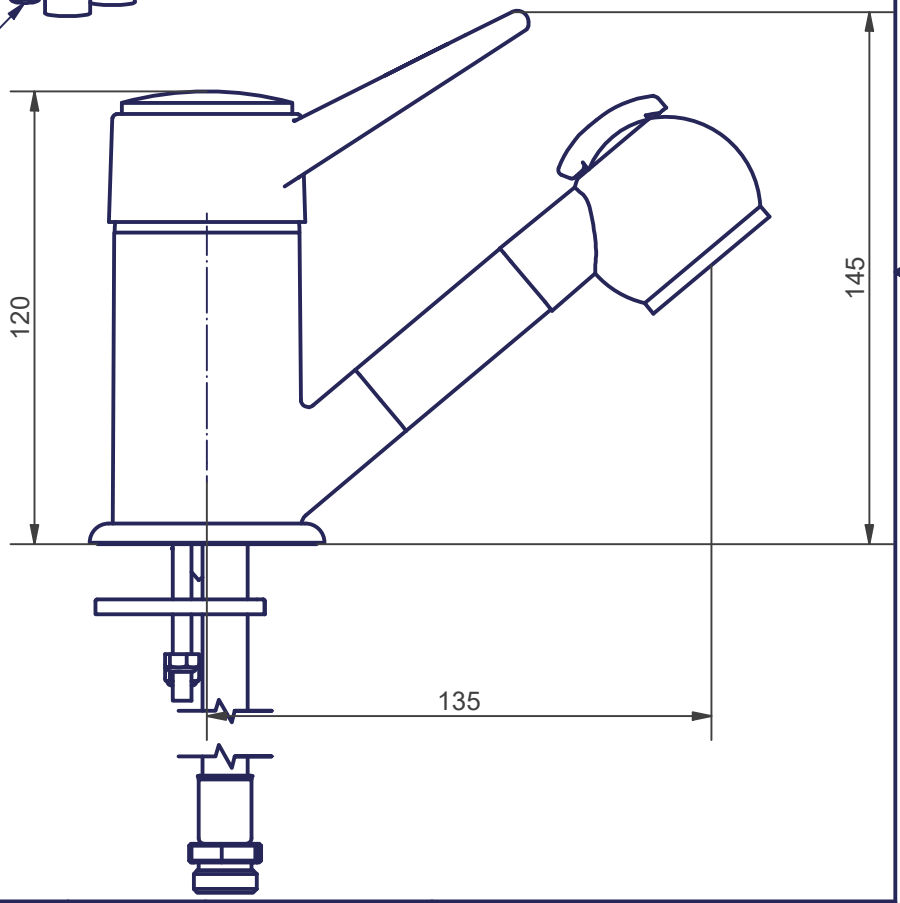

COMET				Allgemein-toleranz ISO 2768-f		Oberfläche	Maßstab: / Datei: 25594369.idw / Material:
8					Datum	Name	
7				Gezeichnet	20.06.2022	pferner	Aut.-EHM PRESTIGE weiss/ chrom
6				Kontrolliert			auszb. Dusche, MFL 250 mm 3/8"-außen
5				Norm			
4				Werkzeugnummer			
3				COMET-PUMPEN Systemtechnik GmbH & Co. KG Industriestraße 5 37308 Pfaffschwende			2559.43.69 / 1
2							A4
1							
Zust.	Änderungen	Datum	Name				Ers. für / Ers. durch