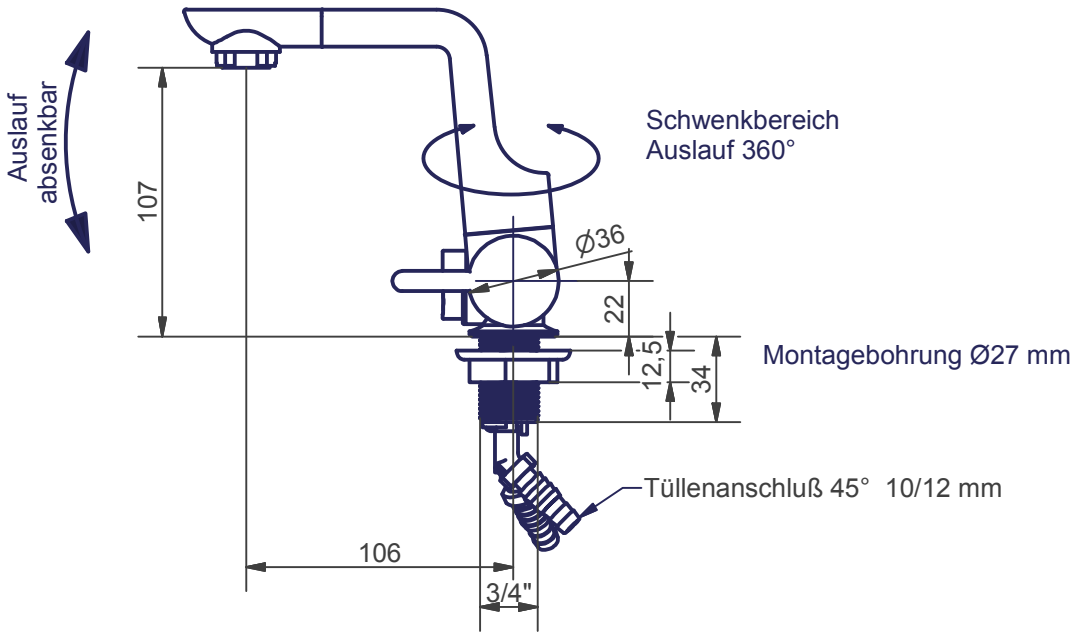

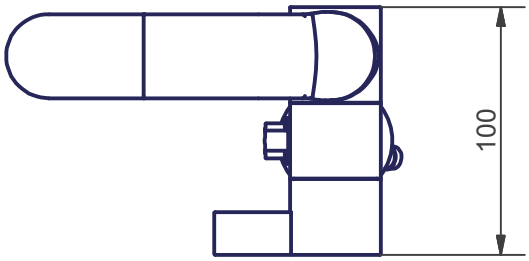

Comet	Allgemeintoleranz ISO 2768-f	Oberfläche	Maßstab: 1:3
			Datei: 24332221.idw
			Material:

8					Datum	Name
7				Gezeichnet	28.02.2018	pferner
6				Kontrolliert		
5				Norm		
4				Werkzeugnummer		
3				COMET-PUMPEN		
2				Systemtechnik GmbH & Co. KG		
1				Industriestraße 5		
				37308 Pfaffschwende		
Zust.	Änderungen	Datum	Name			

Aut.-Mischer ARONA

Auslauf 10 cm, T: 8/10 mm, 45°

2433.22.21

1

A4

Ers. für

Ers. durch