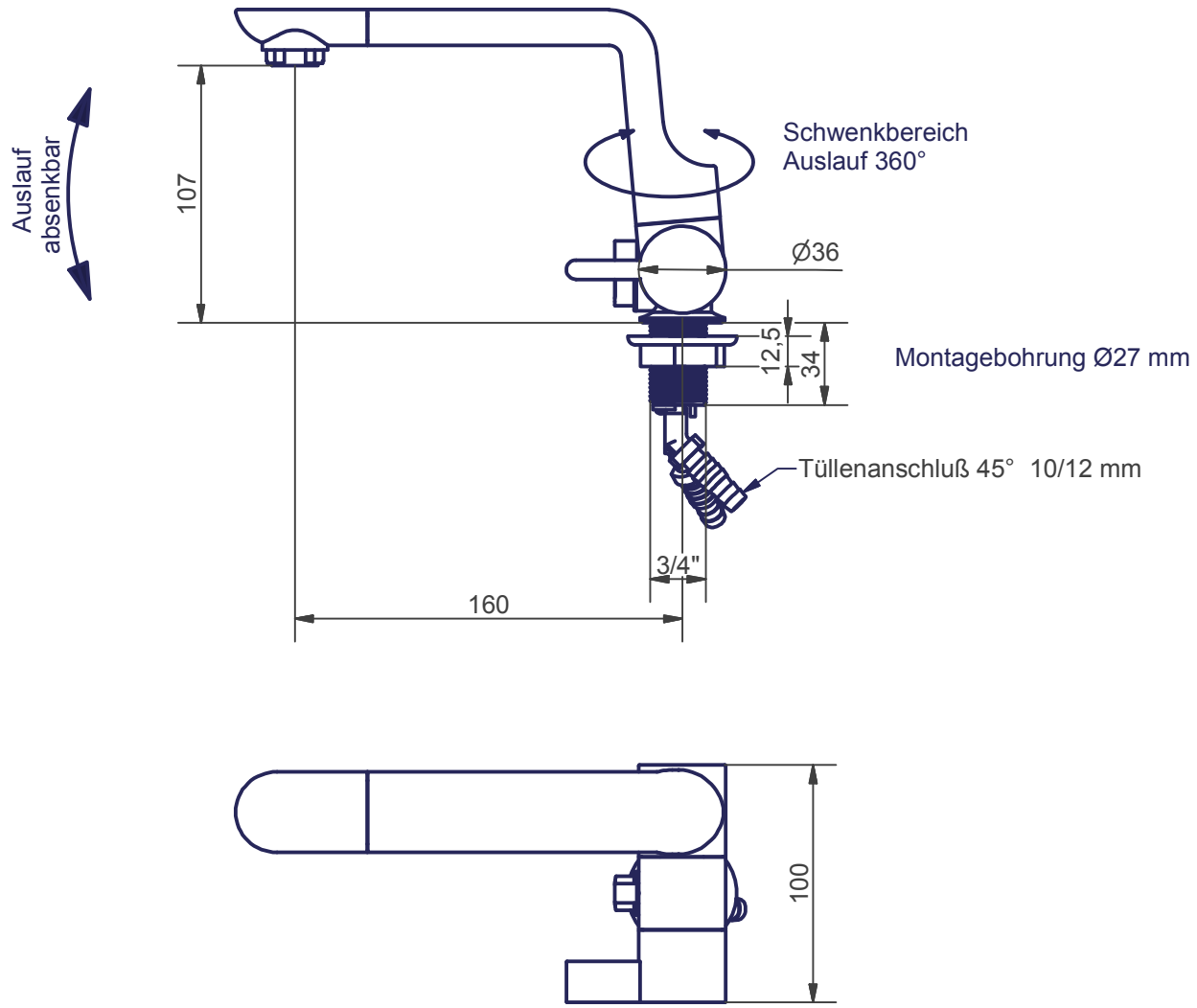

Comet	Allgemein-toleranz ISO 2768-f	Oberfläche	Maßstab: 1:3 / Datei: 24312021.idw
			Material:

8					Datum	Name
7				Gezeichnet	17.08.2017	pferner
6				Kontrolliert		
5				Norm		
4				Werkzeugnummer		
3				COMET-PUMPEN Systemtechnik GmbH & Co. KG Industriestraße 5 37308 Pfaffschwende		
2						
1						
Zust.	Änderungen	Datum	Name			

Aut.-Mischer ARONA

2431.20.21

1

A4

Ers. für

Ers. durch