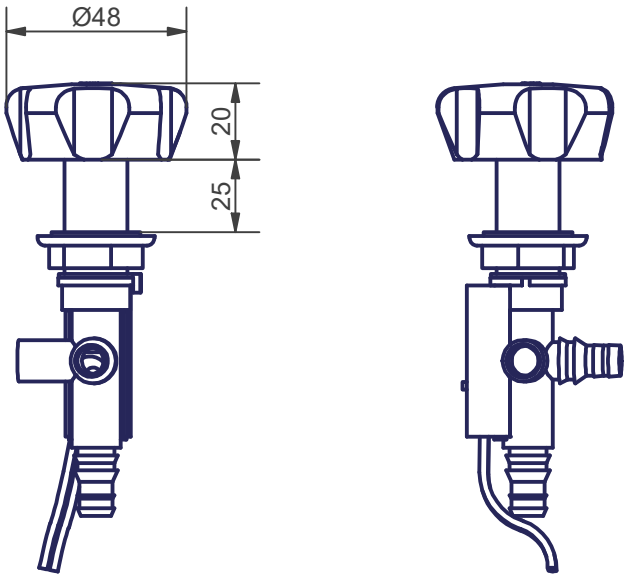

Montagebohrung/ mounting hole
Ø17 mm

Aut.-Untertischhahn NOVO 3/8"-Befestigung	65 smoky smoky	
	58 dunkelgrau dark grey	
	20 chrom chrome	
under table tap NOVO c/w microswitch, cold only tap 3/8"-nut,	06 weiss white	
	04 braun brown	21 Tülle: 8/10 mm hosetail 8/10 mm barbed,straight
	xx Farbe / color	yy Anschluss / connection
S2119.xx.yy	Datum: 02.11.2023	