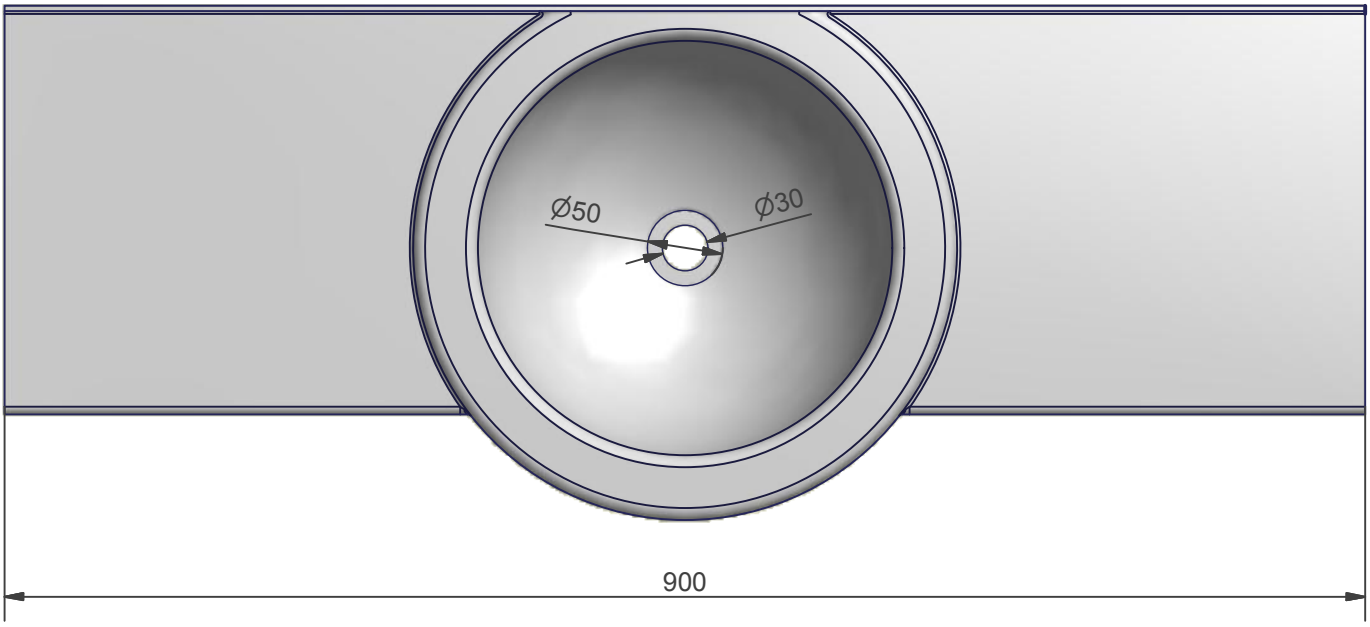

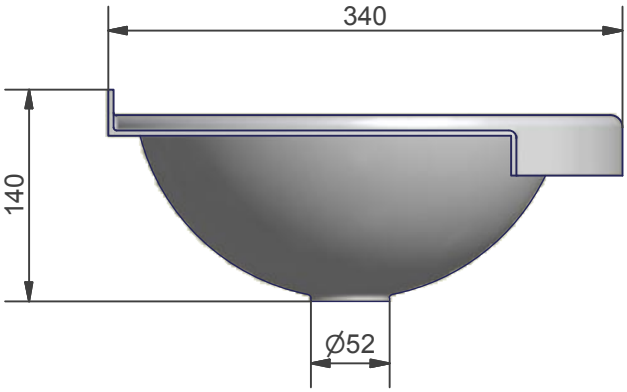

Comet				Allgemein-toleranz ISO 2768-f	Oberfläche	Maßstab: 1:5 Datei: 87130600.idw
						Material: Polystyrol weiß-glänzend
8					Datum	Name
7				Gezeichnet	07.02.2013	Pferner
6				Kontrolliert		
5				Norm		
4				Werkzeugnummer		
3				COMET-PUMPEN Systemtechnik GmbH & Co. KG Industriestraße 5 37308 Paffschwende		8713.06.00
2						
1						
Zust.	Änderungen	Datum	Name			Ers. für / Ers. durch

Waschbecken lang mit runder Einlegemulde

900/340/140 mm

1

A4